MÂNERE PENTRU UȘI

Rezistente și durabile,
ușor de integrat în orice design

Feroneria

Calea 6 Vânători 51-53,
310162 Arad, România

+40 257 250 225
feroneria@iseo.com

Peste 20.000 de produse

De aproape 100 de ani proiectăm și realizăm feronerie pentru uși, ferestre și mobilă adaptate fiecăruia.

Produse pentru casa ta

Feroneria înseamnă produse de calitate, ușor de integrat în orice stil de design interior, „Fabricate în România”, dar și cele mai noi tipuri de feronerie pentru case inteligente realizate de grupul ISEO în Italia.

Produse pentru companii

Punem preț pe siguranța și nevoile distincte ale companiilor prin produsele certificate, create pentru a îndeplini cerințele speciale ale fiecărui business.

Aproape de tine

Intră în contact cu reprezentantul Feroneria din regiunea ta!

Area manager Nord-Vest
+40 728 988 038

Area manager Nord-Est
+40 756 027 541

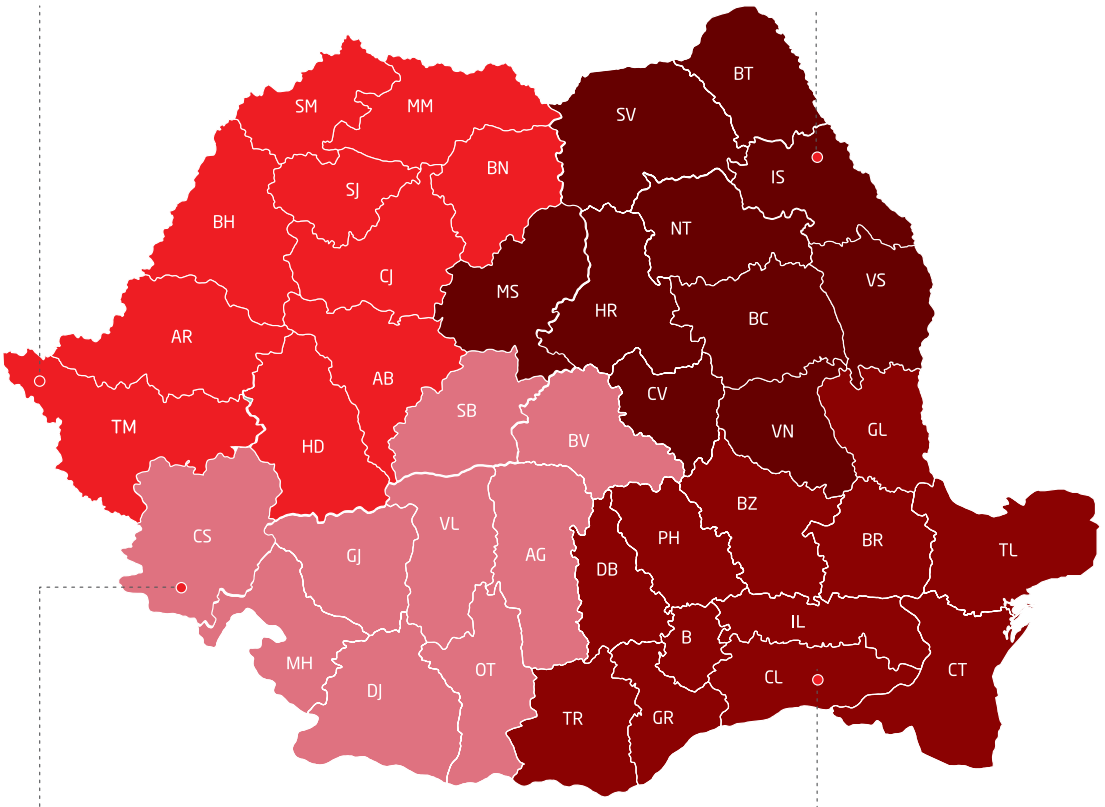

Area manager Sud-Vest
+40 728 988 036

Area manager Sud-Est
+40 728 988 035

Director comercial
+40 728 988 034

Birou vânzări
+40 257 201 202 / +40 257 201 204

Marketing manager
+40 728 988 039

Servicii terți
+40 754 218 048

Proiecte România
+40 756 027 542

OEM România
+40 740 240 864

Pentru orice întrebări și comenzi, reprezentanții noștri îți stau la dispoziție pentru a te ajuta să alegi produsele potrivite proiectului tău.

Index

06. Mânere pentru uși din lemn

14. Mânere pentru uși din PVC

19. Mânere din alamă pentru uși

32. Mânere din zamac pentru uși

33. Cilindri ISEO

MÂNERE PENTRU UȘI DIN LEMN

Perfecte pentru orice gen și culoare a ușii. Alegerea perfectă datorită ușurinței de utilizare și a rezistenței mari la uzură.

Cerna 701 - 230; 701 - 231

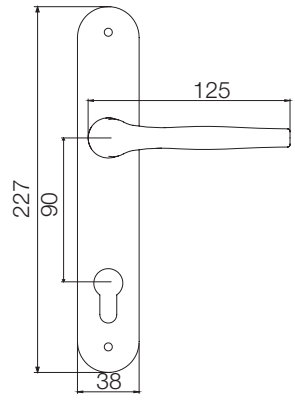

Garnitură mâner cu șild.
Tijă pătrată 8x8 mm.
Interax 90 mm.

Șuruburi de fixare.
Disponibil în variante pentru cheie **(P)** și cilindru profil european **(Y).**

VOPSIT **ORO** / **ARGINTIU** / **CUPRU** / **BRONZ.**

Venera 701 - 178; 701 - 179; 701 -191

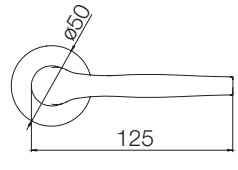

Garnitură mâner cu rozetă.
Tijă pătrată 8x8 mm.

Șuruburi de fixare.
Disponibil în variante pentru cheie **(P),** cilindru profil european **(Y)** sau buton pentru baie **(WC).**

VOPSIT **ORO** / **ARGINTIU** / **CUPRU** / **BRONZ.**

Arad 701 - 159; 701 - 160

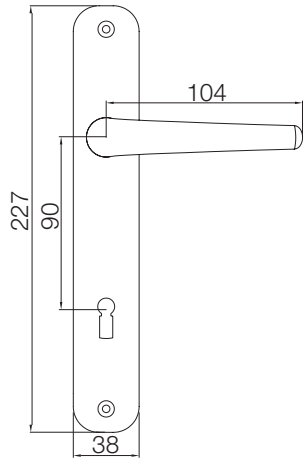

Garnitură mâner cu șild.
Tijă pătrată 8x8 mm.
Interax 90 mm. Intrare E.

Șuruburi de fixare.
Disponibil în variante pentru cheie **(P)** și cilindru profil european **(Y)**.

VOPSIT **ALB** / **MARO** / **ORO** / **ARGINTIU** / **AAL1** / **NEGRU** / **NICHELAT.**

Arad 701 - 152; 701 - 153; 701 - 155

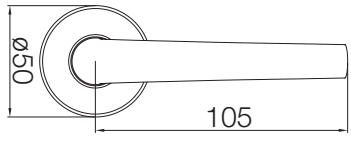

Garnitură mâner cu rozetă.
Tijă pătrată 8x8 mm.

Șuruburi de fixare.
Disponibil în variante pentru cheie **(P),** cilindru profil european **(Y)** sau buton pentru baie **(WC).**

VOPSIT **ALB** / **ORO** / **ARGINTIU** / **CROMAT** / **CROMAT SATINAT** / **NICHEL SATINAT.**

Mureș 701 - 56; 701 - 57

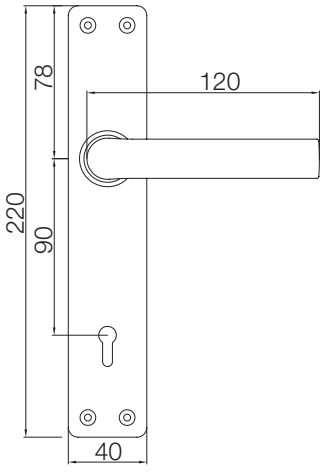

Garnitură mâner cu șild.
Tijă pătrată 8x8 mm.
Interax 90 mm. Intrare E.

Șuruburi de fixare.
Disponibil în variante pentru cheie **(P)** și cilindru profil european **(Y).**

VOPSIT **ALB** / **MARO** / **AAL1** / **NEGRU.**

Mureș 701 - 96; 701 - 97

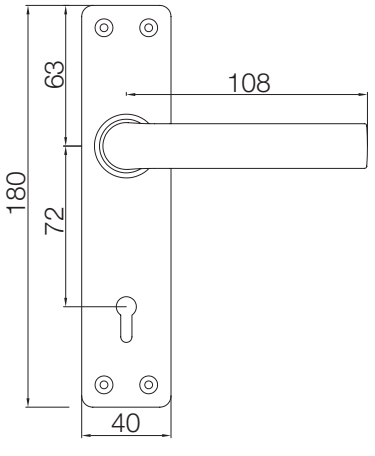

Garnitură mâner cu șild.
Tijă pătrată 8x8 mm.
Interax 72 mm. Intrare E.

Șuruburi de fixare.
Disponibil în variante pentru cheie **(P)** și cilindru profil european **(Y).**

VOPSIT **ALB** / **AAL1** / **MARO** / **NEGRU.**

Mureș 701 - 73; 701 - 112

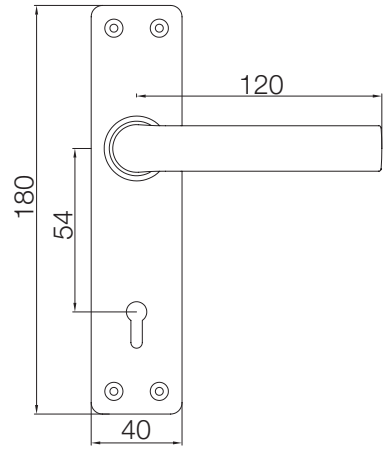

Garnitură mâner cu șild.
Tijă pătrată 8x8 mm.
Interax 54 mm. Intrare E.
Șuruburi de fixare.
Disponibil în variante pentru cheie **(P)** și cilindru profil european **(Y).**
VOPSIT **ALB** / **MARO** / **NEGRU.**

Mureș 701 - 199; 701 - 225

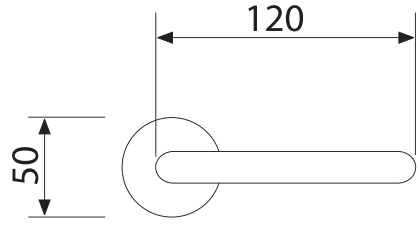

Garnitură mâner cu rozetă.
Tijă pătrată 8x8 mm.
Șuruburi de fixare.
Disponibil în variante pentru cheie **(P)** și cilindru profil european **(Y).**
VOPSIT **ORO.**

Tisa 701 - 174; 701 - 175

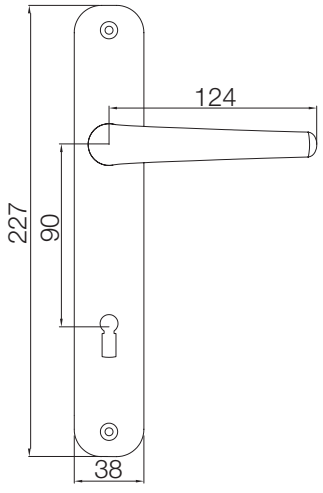

Garnitură mâner cu șild.
Tijă pătrată 8x8 mm.
Interax 90 mm. Intrare E.

Șuruburi de fixare.
Disponibil în variante pentru cheie **(P)** și cilindru profil european **(Y).**

VOPSIT **ALB / MARO / ORO.**

Tisa 701 - 144; 701 - 118

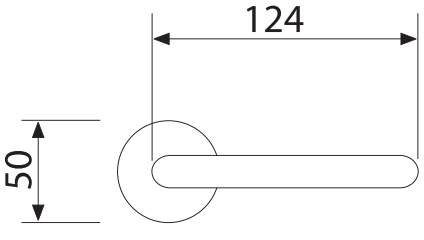

Garnitură mâner cu rozetă.
Tijă pătrată 8x8 mm.

Șuruburi de fixare.
Disponibil în variante pentru cheie **(P)** și cilindru profil european **(Y).**

VOPSIT **ALB / ORO / ARGINTIU / NEGRU / CROMAT / CROMAT SATINAT / NICHELAT SATINAT.**

Jiu 701 - 43; 701 - 44

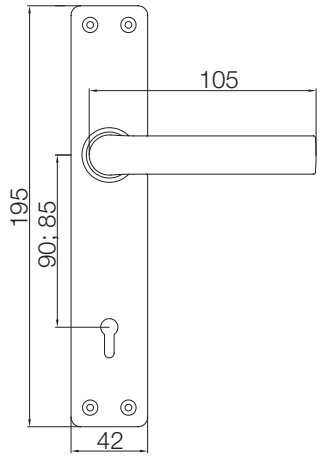

Garnitură mâner cu șild.
Tijă pătrată 8x8 mm.
Interax 90; 85 mm.

Șuruburi de fixare.
Disponibil în variante pentru cheie **(P)** și cilindru profil european **(Y).**

VOPSIT **ALB / MARO / NEGRU / NICHELAT.**

Jiu 701 - 63; 701 - 83

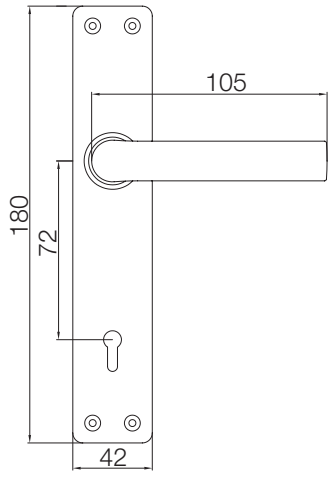

Garnitură mâner cu șild.
Tijă pătrată 8x8 mm.
Interax 72 mm. Intrare E.

Șuruburi de fixare.
Disponibil în variante pentru cheie **(P)** și cilindru profil european **(Y).**

VOPSIT **ALB / MARO / NEGRU / NICHELAT.**

Jiu 701 - 74; 701 - 113

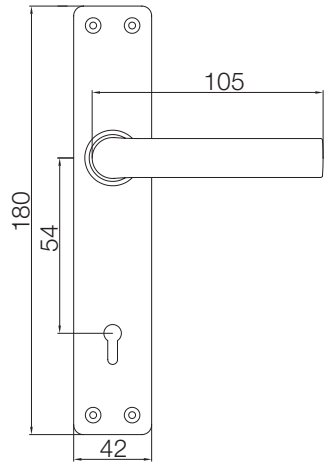

Garnitură mâner cu șild.
Tijă pătrată 8x8 mm.
Interax 54 mm. Intrare E.

Șuruburi de fixare.
Disponibil în variante pentru cheie **(P)** și cilindru profil european **(Y).**

VOPSIT **ALB / MARO.**

MÂNERE PENTRU UȘI DIN PVC

Design minimalist, rezistență sporită la închideri și deschideri repetate. Se integrează perfect cu sistemele de închidere pentru uși din PVC.

701 - 139

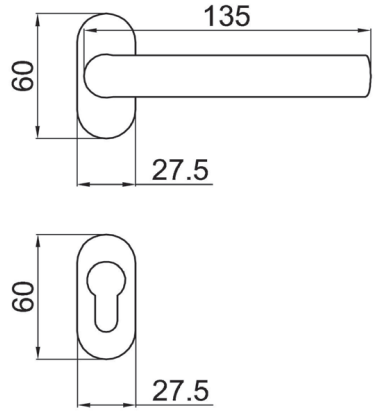

Garnitură mâner cu rozetă plastic ovală.
Tijă pătrată 8x8 mm.
Șuruburi de fixare.
Disponibil în variantă pentru cilindru profil european **(Y).**

VOPSIT **ALB / NEGRU.**

701 - 154

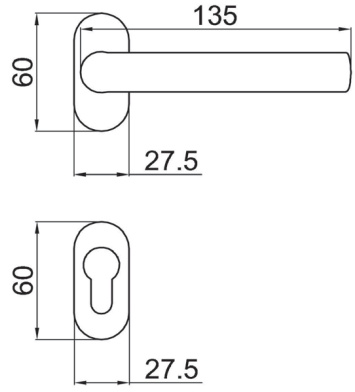

Garnitură mâner cu rozetă plastic ovală.
Tijă pătrată 8x8 mm.
Șuruburi de fixare.
Disponibil în variantă pentru cilindru profil european **(Y).**

VOPSIT **ALB / NEGRU.**

701 - 164

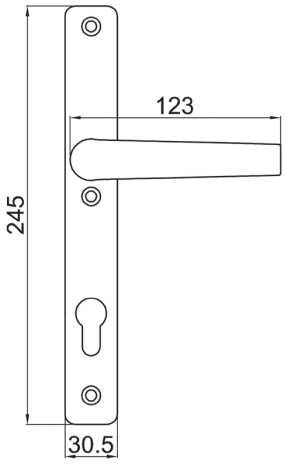

Garnitură mâner cu șild.
Tijă pătrată 8x8 mm.
Interax 85; 90; 92 mm. Intrare E.
Șuruburi de asamblare.
Disponibil în variantă pentru cilindru profil european **(Y).**

Disponibil ca finisaje: VOPSIT **ALB / MARO / MARO (RAL 8022) / ORO / ARGINTIU.**

701 - 110

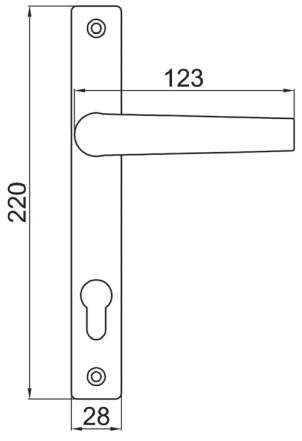

Garnitură mâner cu șild.
Tijă pătrată 8x8 mm.
Interax 85; 90; 92 mm. Intrare E.
Șuruburi de asamblare.
Disponibil în variantă pentru cilindru profil european **(Y).**

Disponibil ca finisaje: VOPSIT **ALB / MARO (RAL 8022) / NEGRU.**

701 - 122

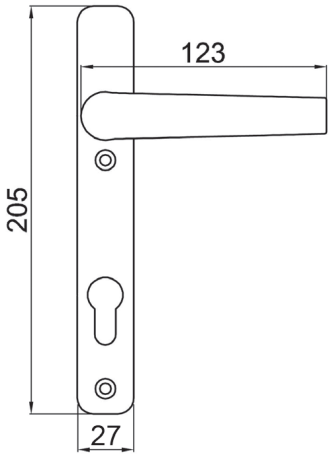

Garnitură mâner cu șild.
Tijă pătrată 8x8 mm.
Interax 85; 90; 95 mm. Intrare E.

Șuruburi de asamblare.
Disponibil în variantă pentru cilindru profil european **(Y).**

Disponibil ca finisaje: VOPSIT **ALB** / **MARO** / **MARO (RAL 8022).**

701 - 58

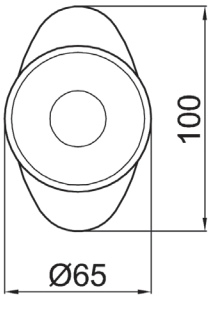

Garnitură buton cu fixare cu șuruburi M5x40 mm.

Disponibil ca finisaje: VOPSIT **ALB** / **MARO** / **AAL1** / **NEGRU.**

701 - 104

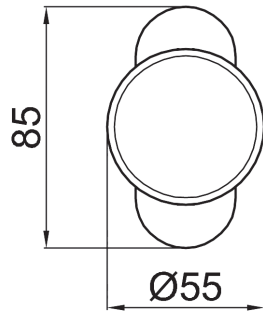

Garnitură buton cu fixare cu șuruburi M5x40 mm.

Disponibil ca finisaje: VOPSIT **ALB / MARO / NEGRU.**

MÂNERE DIN ALAMĂ PENTRU UȘI

Mânerele de alamă sunt fiabile și durabile în timp. Alama are un luciu aparte și proprietăți antibacteriene.

Alicante

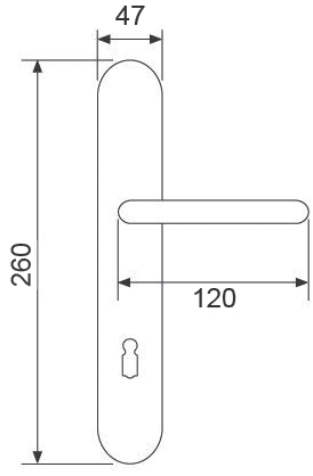

Garnitură mâner cu șild.
Tijă pătrată 8x8 mm.
Interax 90 mm. Intrare E.
Șuruburi de fixare.
Disponibil în variante pentru cheie **(P),** cilindru profil european **(Y)** sau buton pentru baie **(WC).**

Disponibil ca finisaje: ALAMĂ **ANTICHIZAT MAT (OMA) / ALAMĂ GRAFIAT (OGR).**

Madeira

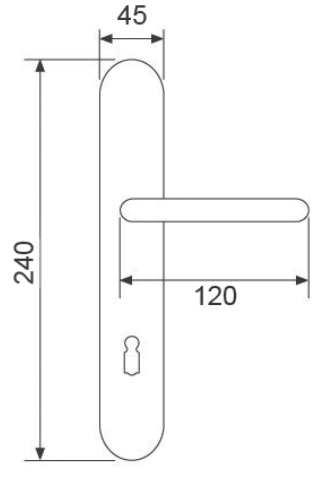

Garnitură mâner cu șild.
Tijă pătrată 8x8 mm.
Interax 90 mm. Intrare E.
Șuruburi de fixare.
Disponibil în variante pentru cheie **(P)** și cilindru profil european **(Y).**

Disponibil ca finisaje: ALAMĂ **ANTICHIZAT MAT (OMA).**

Tolosa

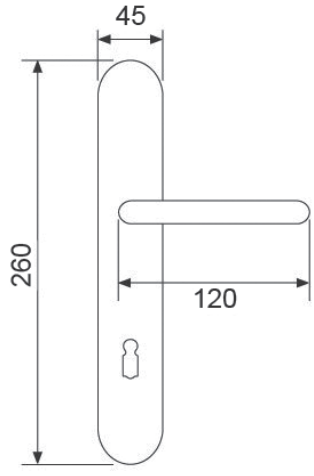

Garnitură mâner cu șild.
Tijă pătrată 8x8 mm.
Interax 90 mm. Intrare E.
Șuruburi de fixare.
Disponibil în variante pentru cheie **(P),** cilindru profil european **(Y)** sau buton pentru baie **(WC).**

Disponibil ca finisaje: **ALAMĂ GRAFIAT (OGR) / ALAMĂ LUCIOS / SATINAT (OLVS) / ALAMĂ NICHELAT SATINAT (ONS).**

Tolosa mâner cu rozetă filetată

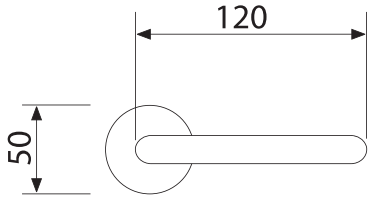

Garnitură mâner cu rozetă filetată.
Tijă pătrată 8x8 mm.
Șuruburi de fixare.
Disponibil în variante pentru cheie **(P),** cilindru profil european **(Y)** sau buton pentru baie **(WC).**

Disponibil ca finisaje: ALAMĂ **GRAFIAT (OGR) / ALAMĂ LUCIOS / SATINAT (OLVS) / ALAMĂ NICHELAT SATINAT (ONS).**

Granada

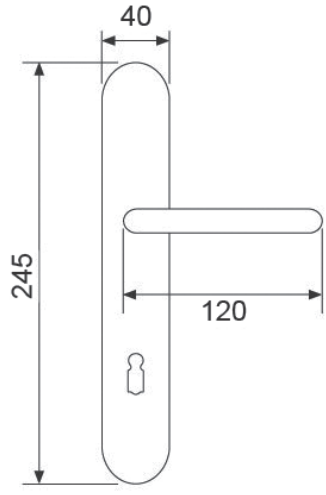

Garnitură mâner cu șild.
Tijă pătrată 8x8 mm.
Interax 90 mm.
Șuruburi de fixare.
Disponibil în variante pentru cheie **(P),** cilindru profil european **(Y)** sau buton pentru baie **(WC).**

Disponibil ca finisaje: ALAMĂ **LUCIOS (OLV) / ALAMĂ CROMAT (OC).**

Granada mâner cu rozetă filetată

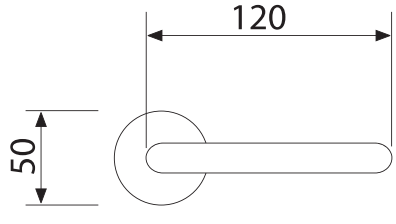

Garnitură mâner cu rozetă filetată.
Tijă pătrată 8x8 mm.
Șuruburi de fixare.
Disponibil în variante pentru cheie **(P),** cilindru profil european **(Y)** sau buton pentru baie **(WC).**

Disponibil ca finisaje: **ALAMĂ LUCIOS (OLV) / ALAMĂ CROMAT (OC).**

Ambra

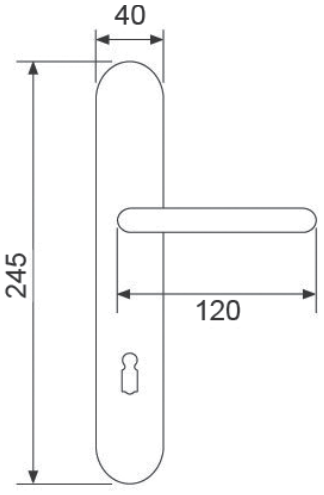

Garnitură mâner cu șild.
Tijă pătrată 8x8 mm.
Interax 90 mm. Intrare E.

Șuruburi de fixare.
Disponibil în variante pentru cheie **(P),** cilindru profil european **(Y)** sau buton pentru baie **(WC).**

Disponibil ca finisaje: **ALAMĂ LUCIOS (OLV) / ALAMĂ GRAFIAT (OGR) / ALAMĂ CROMAT (OC).**

Ambra mâner cu rozetă filetată

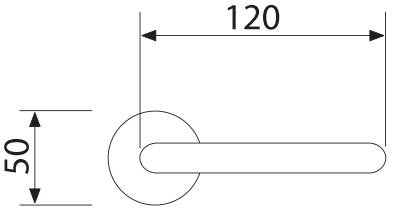

Garnitură mâner cu rozetă filetată.
Tijă pătrată 8x8 mm.

Șuruburi de fixare.
Disponibil în variante pentru cheie **(P),** cilindru profil european **(Y)** sau buton pentru baie **(WC).**

Disponibil ca finisaje: **ALAMĂ LUCIOS (OLV) / ALAMĂ CROMAT (OC) / ALAMĂ GRAFIAT (OGR).**

Clarisa

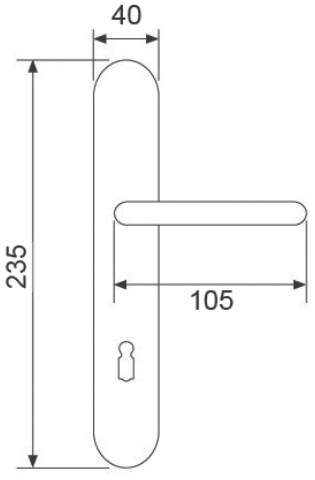

Garnitură mâner cu șild.
Tijă pătrată 8x8 mm.
Interax 90 mm. Intrare E.
Șuruburi de fixare.
Disponibil în variante pentru cheie **(P)** și cilindru profil european **(Y)**.

Disponibil ca finisaje: **ALAMĂ LUCIOS / SATINAT (OLVS).**

Clarisa mâner cu rozetă

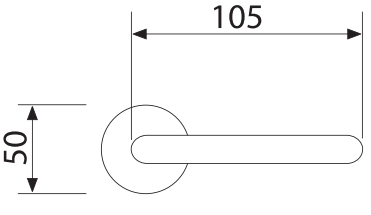

Garnitură mâner cu rozetă.
Tijă pătrată 8x8 mm.
Șuruburi de fixare.
Disponibil în variante pentru cheie **(P)** și cilindru profil european **(Y)**.

Disponibil ca finisaje: **ALAMĂ LUCIOS / SATINAT (OLVS).**

Fiore

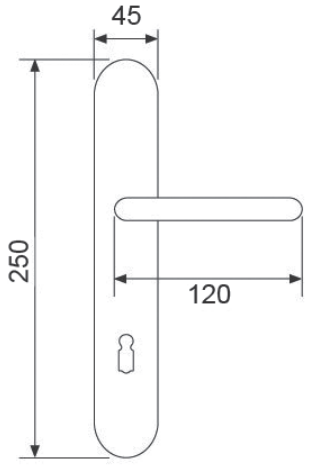

Garnitură mâner cu șild.
Tijă pătrată 8x8 mm.
Interax 90 mm. Intrare E.

Șuruburi de fixare.
Disponibil în variante pentru cheie **(P)** și cilindru profil european **(Y)**.

Disponibil ca finisaje: **ALAMĂ BRONZAT (OBV).**

Madrid

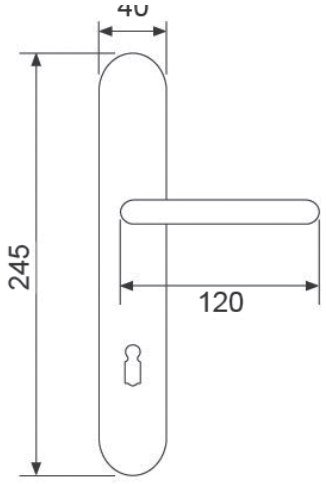

Garnitură mâner cu șild.
Tijă pătrată 8x8 mm.
Interax 90 mm.

Șuruburi de fixare.
Disponibil în variante pentru cheie **(P)** și cilindru profil european **(Y)**.

Disponibil ca finisaje: **ALAMĂ LUCIOS (OLV).**

Spania

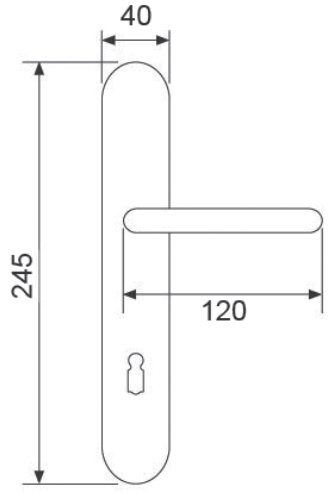

Garnitură mâner cu șild.
Tijă pătrată 8x8 mm.
Interax 90 mm. Intrare E.
Șuruburi de fixare.
Disponibil în variante pentru cheie **(P)** și cilindru profil european **(Y)**.

Disponibil ca finisaje: **ALAMĂ LUCIOS (OLV).**

Venus

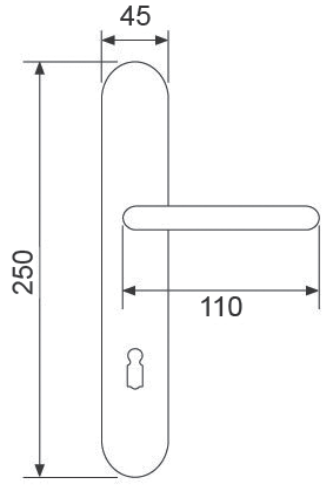

Garnitură mâner cu șild.
Tijă pătrată 8x8 mm.
Interax 90 mm. Intrare E.
Șuruburi de fixare.
Disponibil în variante pentru cheie **(P)** și cilindru profil european **(Y)**.

Disponibil ca finisaje: **ALAMĂ LUCIOS (OLV) / ALAMĂ GRAFIAT (OGR).**

Lara (Beta)

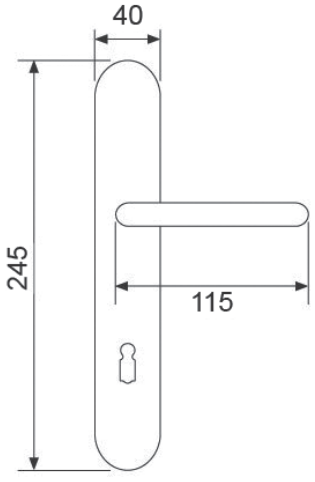

Garnitură mâner cu șild.
Tijă pătrată 8x8 mm.
Interax 90 mm. Intrare E.
Șuruburi de fixare.
Disponibil în variante pentru cheie **(P)** și cilindru profil european **(Y)**.

Disponibil ca finisaje: **ALAMĂ LUCIOS (OLV) / ALAMĂ GRAFIAT (OGR) / ALAMĂ CROMAT (OC) / ALAMĂ CROMAT SATINAT (OCS).**

Beta mâner cu rozetă

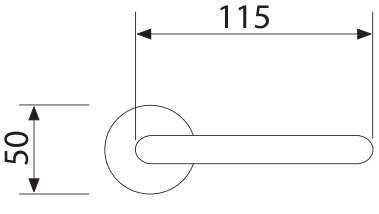

Garnitură mâner cu rozetă.
Tijă pătrată 8x8 mm.
Șuruburi de fixare.
Disponibil în variante pentru cheie **(P)** și cilindru profil european **(Y)**.

Disponibil ca finisaje: **ALAMĂ LUCIOS (OLV) / ALAMĂ CROMAT (OC) / ALAMĂ CROMAT SATINAT (OCS).**

Sevilia

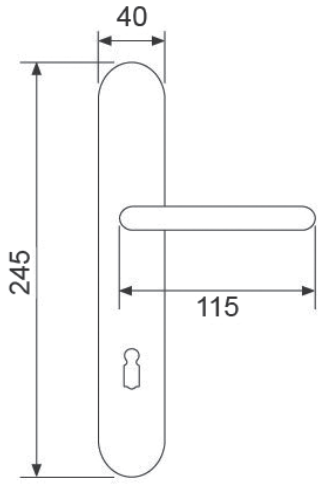

Garnitură mâner cu șild.
Tijă pătrată 8x8 mm.
Interax 90 mm. Intrare E.
Șuruburi de fixare.
Disponibil în variante pentru cheie **(P)** și cilindru profil european **(Y)**.

Disponibil ca finisaje: **ALAMĂ LUCIOS (OLV) / ALAMĂ NICHELAT SATINAT (ONS).**

Sevilia cu șild Clarisa

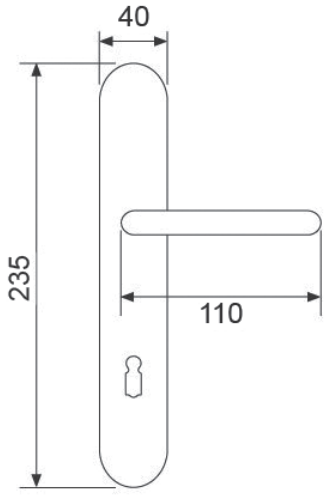

Garnitură mâner cu șild.
Tijă pătrată 8x8 mm.
Interax 90 mm.
Șuruburi de fixare.
Disponibil în variante pentru cheie **(P)** și cilindru profil european **(Y)**.

Disponibil ca finisaje: **ALAMĂ LUCIOS (OLV).**

Viennetta

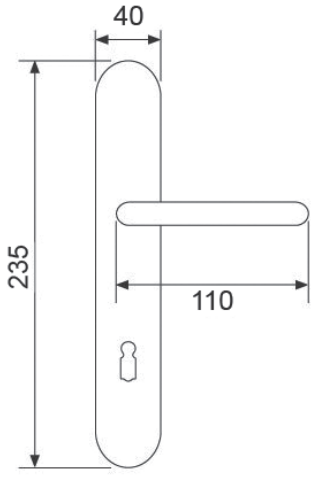

Garnitură mâner cu șild.
Tijă pătrată 8x8 mm.
Interax 90 mm. Intrare E.

Șuruburi de fixare.
Disponibil în variante pentru cheie **(P)** și cilindru profil european **(Y)**.

Disponibil ca finisaje: **ALAMĂ LUCIOS (OLV) / ALAMĂ GRAFIAT (OGR).**

Vienetta mâner cu rozetă

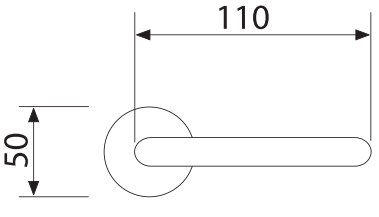

Garnitură mâner cu rozetă.
Tijă pătrată 8x8 mm.

Șuruburi de fixare.
Disponibil în variante pentru cheie **(P)** și cilindru profil european **(Y)**.

Disponibil ca finisaje: **ALAMĂ LUCIOS (OLV) / ALAMĂ GRAFIAT (OGR).**

Simona

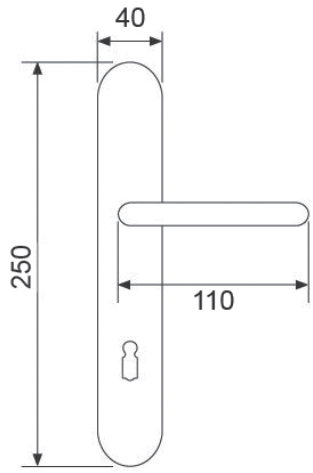

Garnitură mâner cu șild.
Tijă pătrată 8x8 mm.
Interax 90 mm. Intrare E.
Șuruburi de fixare.
Disponibil în variante pentru cheie **(P)** și cilindru profil european **(Y)**.

Disponibil ca finisaje: **ALAMĂ BRONZAT (OBV).**

Lyuba

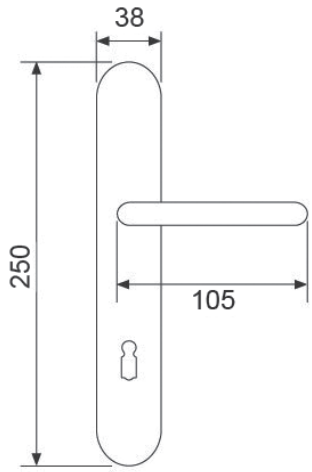

Garnitură mâner cu șild.
Tijă pătrată 8x8 mm.
Interax 90 mm. Intrare E.
Șuruburi de fixare.
Disponibil în variante pentru cheie **(P)** și cilindru profil european **(Y)**.

Disponibil ca finisaje: **ALAMĂ BRONZAT (OBV).**

Gaya

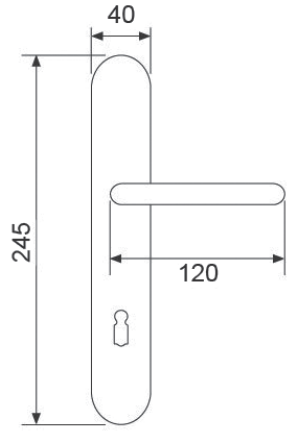

Garnitură mâner cu șild.
Tijă pătrată 8x8 mm.
Interax 90 mm. Intrare E.
Șuruburi de fixare.
Disponibil în variante pentru cheie **(P),** cilindru profil european **(Y)**.

Disponibil ca finisaje: **ALAMĂ LUCIOS (OLV) / ALAMĂ GRAFIAT (OGR).**

Mânere din zamac pentru uși

Preț avantajos și design minimalist

Zamacul este un aliaj format din zinc, aluminiu, magneziu și cupru care poate fi folosit pentru uși interioare, în finisaje deosebite.

Carina

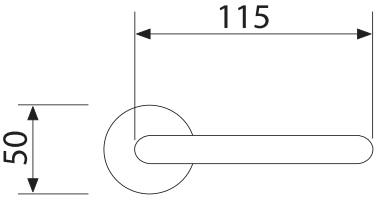

Garnitură mâner cu rozetă.
Tijă pătrată 8x8 mm.

Șuruburi de fixare.
Disponibil în variante pentru cheie **(P)** și cilindru profil european **(Y)**.

Disponibil ca finisaje: **ZAMAC GRAFIAT (ZGR) / ZAMAC CROMAT (ZCR) / ZAMAC CROMAT SATINAT (ZCRS).**

CILINDRI ISEO

Soluții tehnice brevetate ISEO, ideale pentru integrarea în structuri complexe, cu un grad de protecție sporit împotriva duplicării ilegale a cheii și împotriva spargerii încuietorii.

R6

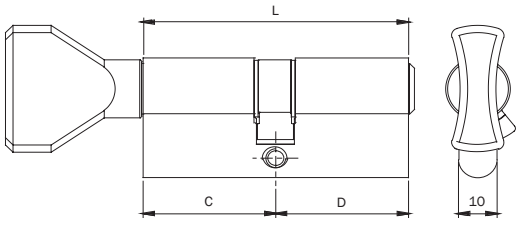

Profil european
6 pini din oțel
Corp și cheie din alamă, plată reversibilă (amprentă)
Cama **DIN**
Rezistență anti-găurire

R7

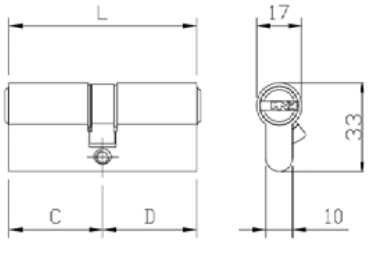

Profil european
11 pini din oțel
Corp și cheie din alamă, plată reversibilă (amprentă)
Cama **DIN**
Rezistență anti-găurire la corp și rotor
Card pentru realizarea duplicatului de cheie

41 -11

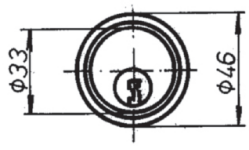

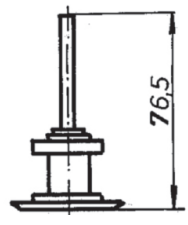

Cilindru cu 5 pini cu cheie verticală (standard) / cheie orizontală (amprentă), pentru broască aplicată 410 - 11.

3 chei

Finisaj **NICHELAT**

F5

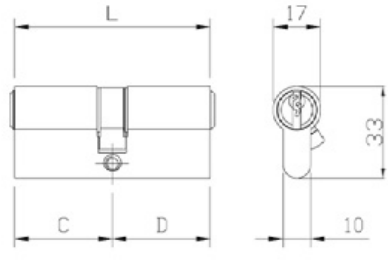

Profil european
5 pini din alamă
Corp și cheie din alamă
Camă **DIN**
Rezistență la picking.

NOTIȚE

NOTIȚE

Legendă

A - Intrare (broaște)
B - Lățime placă frontală (broaște)
P - Profil pentru cheie
Y - Profil pentru cilindru profil european
WC - Profil cu buton pentru baie
E - Interax (broaște / mânere)
Sx - Sens funcționare stânga
Dx - Sens funcționare dreapta

- Detalii despre produs
- Componente incluse
- Finisaj / culoare

Important de știut

- Pozele cu produse și schițele din broșură sunt cu titlu de prezentare.
- La cerere, sunt disponibile unele modele de broaște cu diverse distanțe interax.
- La cerere, sunt disponibile unele modele de broaște cu pătratul pentru buton în diverse dimensiuni (Q4, Q6, Q8).
- Pentru proiecte cu specificații deosebite și pentru cantități mari, se pot realiza mânere cu finisaje și distanțe interax diferite față de cele incluse în oferta curentă.
- În broșură sunt prezentate doar o parte din produsele Feroneria. Consultați catalogul general pentru oferta completă.
- La cerere, pot fi oferite informații suplimentare însemnând poze la rezoluție mare, schițe tehnice sau orice alte informații.

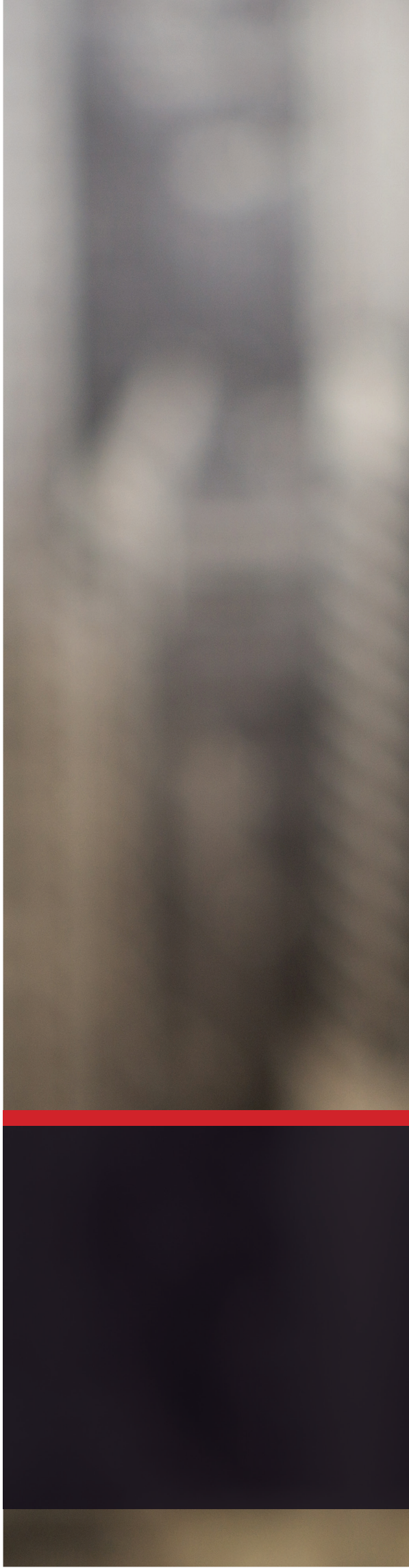

Calea 6 Vânători 51-53, 310162 Arad

+40 257 250 225 • feroneria@iseo.com

www.iseo.com • www.feroneria.ro